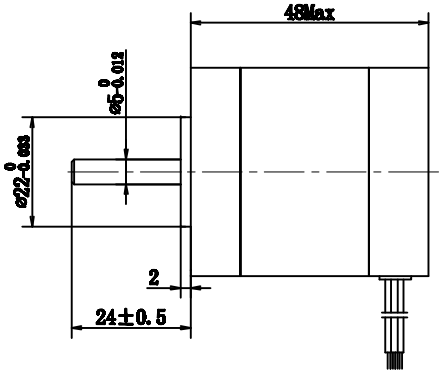

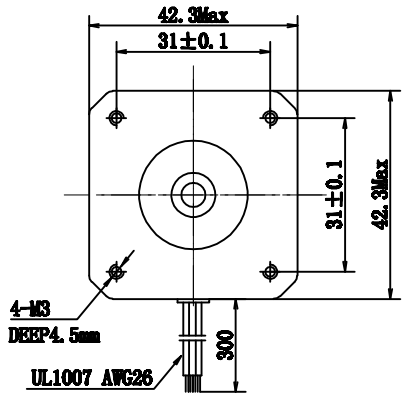

WIRING DIAGRAM/接线图

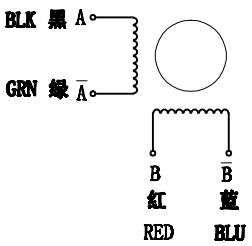

电气特性参数/ELECTRICAL PARAMETER

步 距 角/STEP ANGEL	1.8° ±5%
相 数 /NO. OF PHASES	2
额定电压/RATED VOLTAGE	2.7 V
额定电流/RATED CURRENT	1.5 A
电 阻 /RESISTANCE	1.8 ohm±10% AT 25℃
电 感 /INDUCTANCE	3.2 mH±20% AT 1KHz, 1Vrms
保持力矩/HOLDING TORQUE	48 N.m Typ.(TWO PHASE ON/RATED CURRENT)
绝缘耐压/DIELECTRIC STRENGTH	500V A.C 1 分钟/MINUTE
绝缘电阻/INSULATION RESISTANCE	100 MΩ 以上/MIN.
绝缘等级/INSULATION CLASS	CLASS B
温度上升/TEMPERATURE RISE	80K MAX.
转子惯量/ROTOR INERTIA	68 g.cm^2
重 量 /WEIGHT	350 g
电机环境温度/MOTOR AMBIENT TEMP.	-20℃——+50℃
环境湿度/AMBIENT HUM.	15%——90%

励磁顺序(2相励磁)VS.旋转方向

EXCITING SEQUENCE(TWO PHASES)VS.Diirection of Rotation

STEP	A	B	Ā	B̄
1	+	+	−	−
2	−	+	+	−
3	−	−	+	+
4	+	−	−	+

CW ↓ ↑ CCW

从安装面看为顺时针方向
Clockwise vise from mouting side

备注/NOTE):

1. 额定电流，两相通电/AT RATED CURRENT,TWO PHASE ON.
2. 热阻法：电机安装在126*126*T5的铝板上，电机线圈两端通额定电压，OPPS /MEASURED BY RESISTANCE METHOD. MOUNT WITH ALUMINUM HEAT SINK 126*126*T5 AT TWO WINDING BE EXCITED BY RATED VOLTAGE,OPPS,2PHASE ON.
3. 寿命测试条件：整步，运动速度为最大自启动频率，轴承的表面温度不超过70℃ LIFE TEST CONDITION:2PHASE EXCITING,FULL STEP ,AT MAX. STARTING PULSE, BEARING TEMPERATURE SHOULD BE 70℃ MAX.

CONFIRMED&ACCEPTED BY CUTOMER (客户确认&接受)						型号/MODEL	
COMPANY CHOP&SIGNATURE (盖章&签名)						17HS8401N	
一般公差 TOLERANCE ±0.3/±3°	版本REV.	日期 DATE	变 更 内 容 REVISION RECORD		设计 BY	备 注 NOTE	REV. A
设 计/DESIGNED		比 例 SCALE	1:1	Hybird Stepping Motor		第一角画法 FIRST ANGLE METHOD	
审 核/CHECKED		单位 UNIT	mm	SYS MOTOR			
批 准/APPROVE						SHEET 页	1 / 1